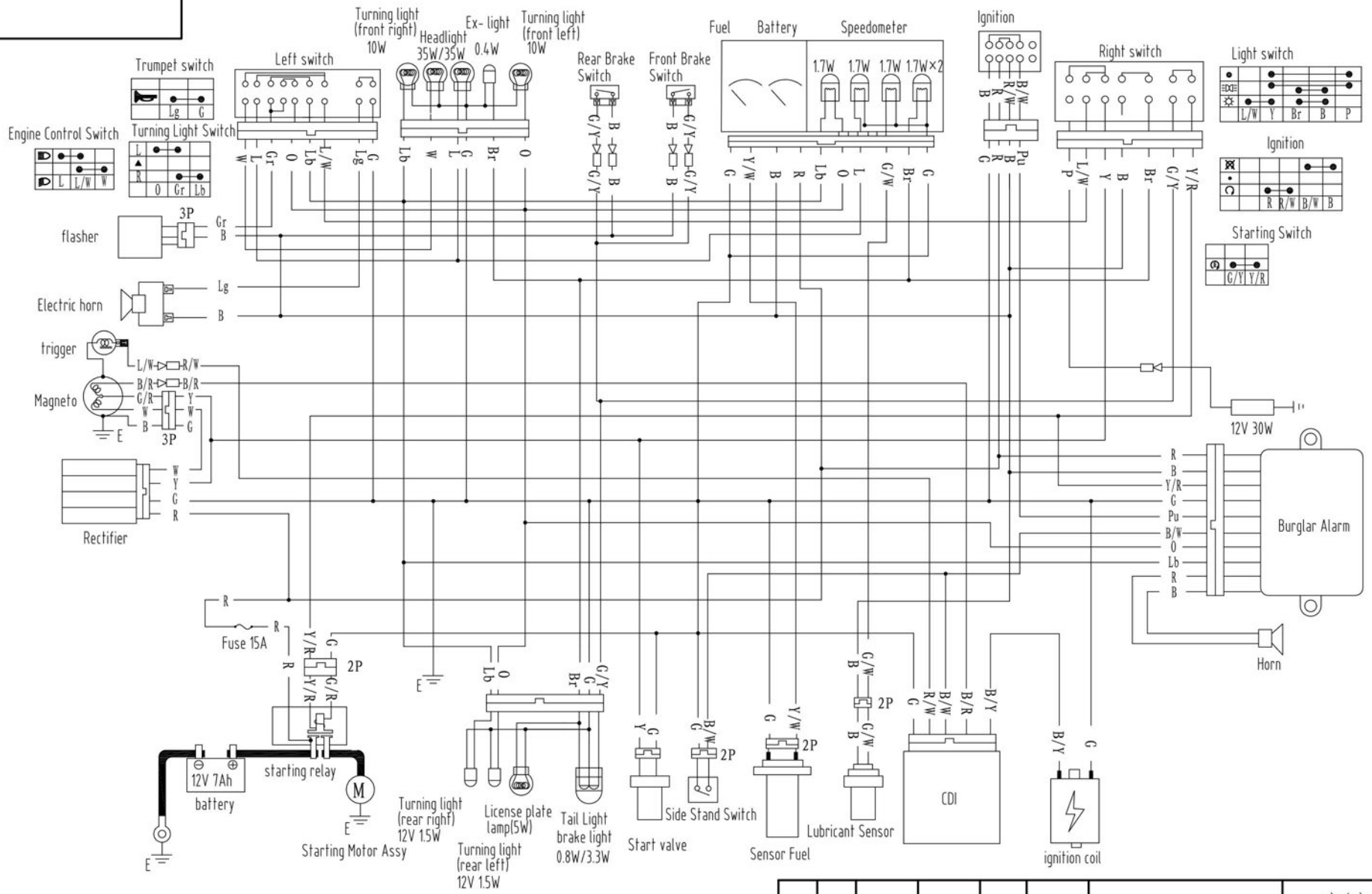

标记	处数	分区	更改文件号	签名	年、月、日			宁波市龙嘉摩托车有限公司
设计			审核			阶段标记	重量	比例
校对						S		
工艺								LJ50QT-2V Electric theory diagram
标准化			批准			共 1 页	第 1 页	

借、通用件登记

旧底图总号

底图总号

签 字

日 期

TNT MOTOR

SCHEMA ELECTRIQUE
OTTO 50 2T
EURO 2