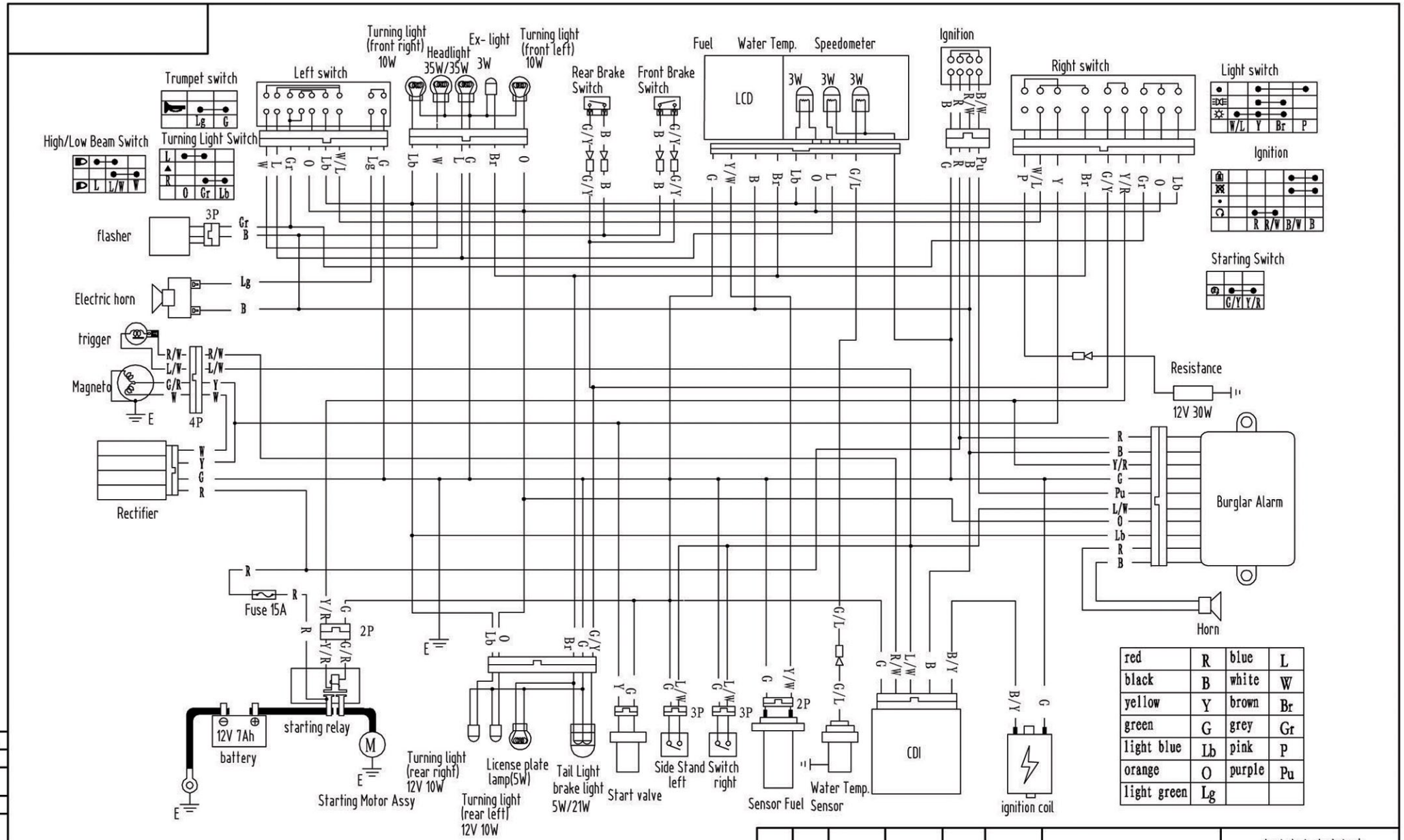

red	R	blue	L
black	B	white	W
yellow	Y	brown	Br
green	G	grey	Gr
light blue	Lb	pink	P
orange	O	purpule	Pu
light green	Lg		

借、通用件登记

旧底图总号

底图总号

签 字

日 期

TNT MOTOR

SCHEMA ELECTRIQUE

FASTINO

EURO2

标记	处数	分区	更改文件号	签名	年、月、日
设计			审核		
校对					
工艺					
标准化			批准		

阶段标记	重量	比例
S A B		
共 1 页	第 1 页	

宁波市龙嘉摩托车有限公司

LJ50QT-6(H2) 4T

Electric theory diagram